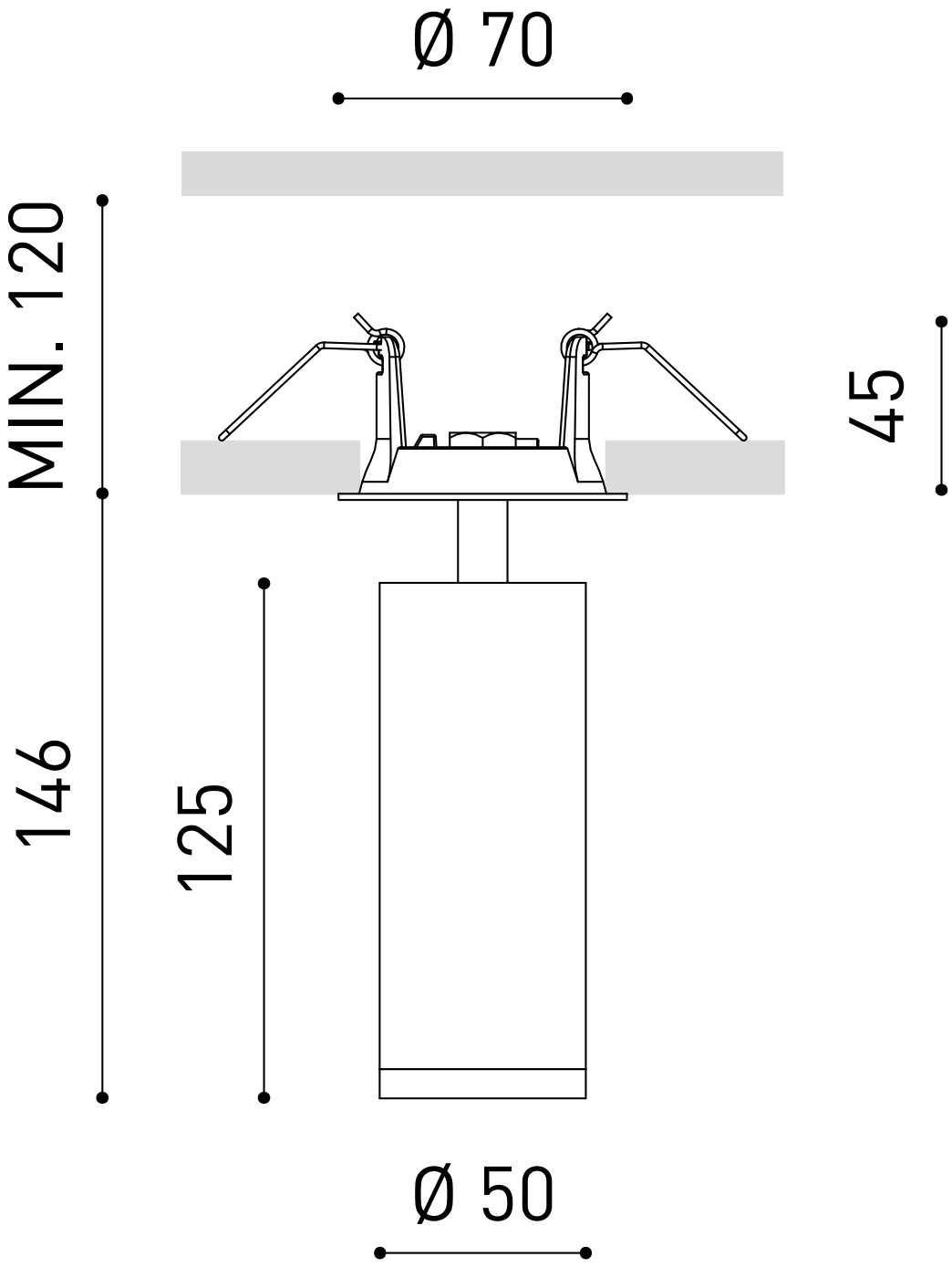
Ø 70
MIN. 120
45
146
125
Ø 50